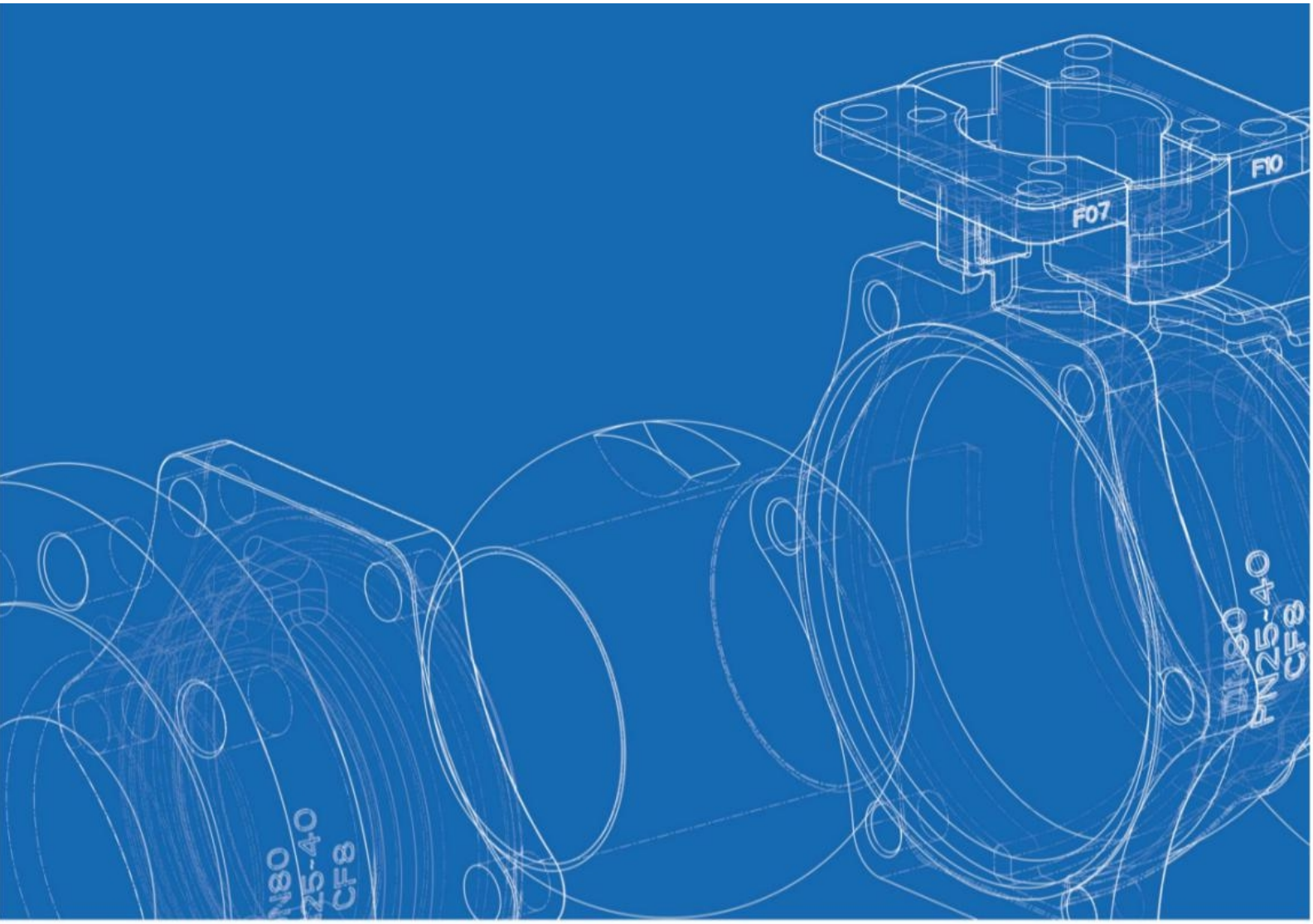

高平台球阀系列

HIGH PLATFORM BALL VALVE SERIES

奈东阀门

提供高端流体球阀解决方案

奈东阀门（上海）有限公司

We can do for you

“我们能为您解决的”

1 安全升级：进口密封材料

中道三重密封、阀体线条密封

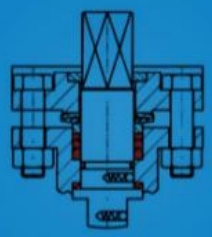

止推垫一重密封

O型圈二重密封

填料三重密封

线条为主密封

阀体与阀盖形成

副金属密封

2 扭矩小：独特阀座设计

密封可靠，操作扭矩均衡

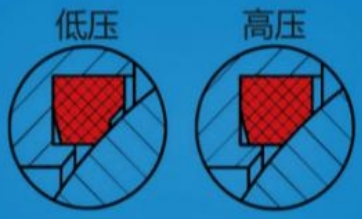

压力低时，底角面主密封

压力高时，主副双面密封

操作扭矩小，密封可靠

3 防堵：压力平衡孔设计

护阀门，防堵

保护阀门内部

球孔锥形防堵设计

4 防爆出：保护气缸

杜绝生产事故

防止阀腔压力过高

阀杆飞出阀体

5 防泄漏：下沉式压盖设计

防止阀杆处泄漏，不需拆卸

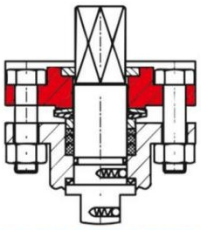

可直接紧锁压板,防止阀杆处泄漏
不需要拆卸执行器装置，方便现场使用

6 全面通配：各类执行器

ISO5211标准的高平台设计

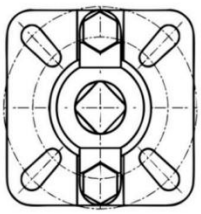

适配国内外各类气动/电动
执行器直接安装，不需要安装支架

7 防微泄露：双蝶簧设计

有效预防，防微杜渐

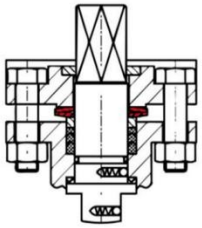

被预先压紧变形的双蝶簧，释放变形再次
压紧填料,预防随机发生的微泄露

8 防火 防静电装置

真正防的住

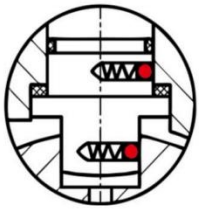

通过防静电钢珠
消除静电

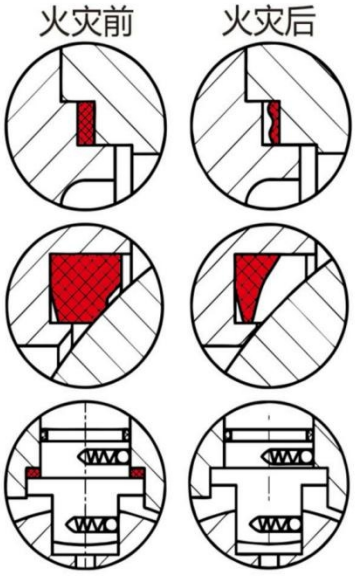

当现场发生火灾时，
高温烧毁PTFE密封件
内部设计的金属密封
起密封作用

两片式全通径高平台法兰球阀
FULL PORT TWO-PIECE DIRECT MOUNTING PAD BALL VALVE FLANGE

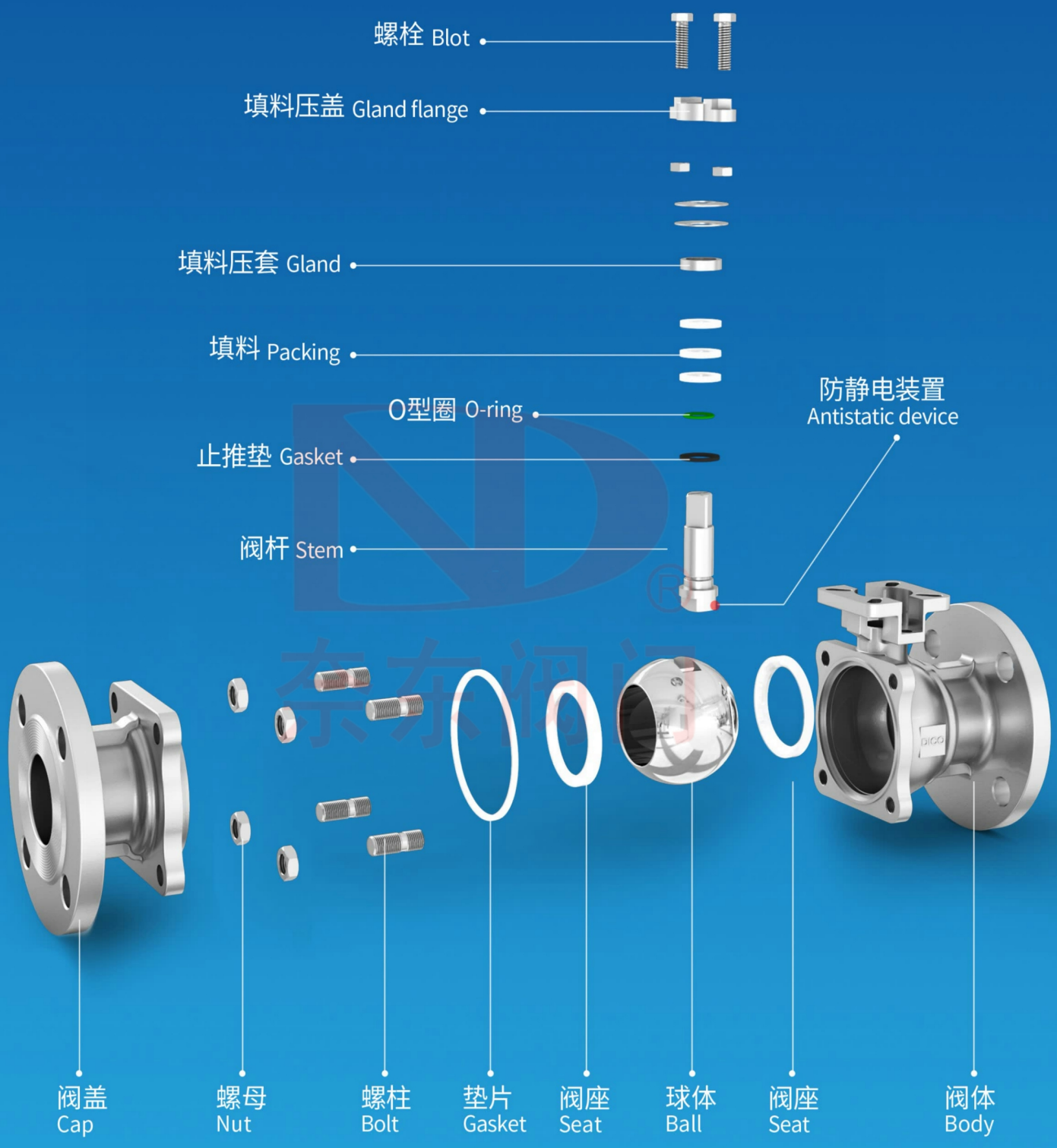

HG
参数

两片式全通径（中系列）
高平台法兰球阀

适用水、蒸汽、油、粘性介质

防火防静电，阀杆防爆出装置设计

扭矩均衡，日本大金密封

铸件通过德国 TÜV 认证

标准规范

压力/温度标准：GB/T26640　　制造标准：GB/T12237

结构长度标准：GB/T12221　　试验标准：GB/T13927

连接方式标准：HG/T 20592　GB/T9113

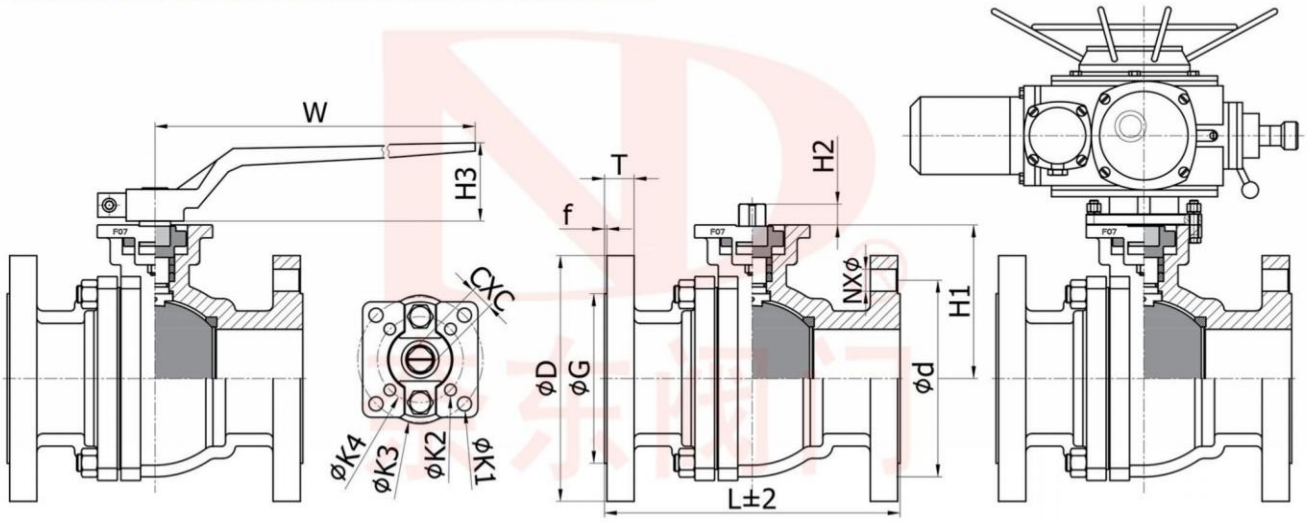

主要尺寸

Unit: mm

	SIZE	L	D	G	f	T	C	K4	K3	K2	K1	W	H3	H2	H1	d	NXØ
PN16 -PN40	DN15	130	95	45	2	16	9	42	50	6	7	143	40	9	52	65	4-14
	DN20	130	105	58	2	18	9	42	50	6	7	143	40	9	56.5	75	4-14
	DN25	140	115	68	2	18	11	42	50	6	7	180	40	11	65	85	4-14
	DN32	165	140	78	2	18	11	42	50	6	7	180	40	11	73.5	100	4-18
	DN40	165	150	88	2	18	14	50	70	7	9	224	45	14	81.5	110	4-18
	DN50	203	165	102	2	20	14	50	70	7	9	224	45	14	89	125	4-18
PN16	DN65	222	185	122	2	18	17	70	102	9	11	290	50	17	116	145	8-18
	DN80	241	200	138	2	20	17	70	102	9	11	290	50	17	127	160	8-18
	DN100	305	220	158	2	20	17	70	102	9	11	290	50	17	149.5	180	8-18
	DN125	356	250	188	2	22	22	102	125	11	13	600	92	22	173	210	8-18
	DN150	394	285	212	2	22	27	125	140	13	17	600	92	27	204	240	8-22
	DN200	457	340	268	2	24	36	125	140	13	17	600	92	36	256	295	12-22

HG
参数

奈东阀门

· ★★★★★ ·

切开看 表里如一
日本大金密封材料

两片式全通径（中系列）
高平台法兰球阀

适用水、蒸汽、油、粘性介质

防火防静电，阀杆防爆出装置设计

扭矩均衡，日本大金密封

铸件通过德国 TÜV 认证

标准规范

压力/温度标准：GB/T26640　　制造标准：GB/T12237

结构长度标准：GB/T12221　　试验标准：GB/T13927

连接方式标准：HG/T 20592　GB/T9113

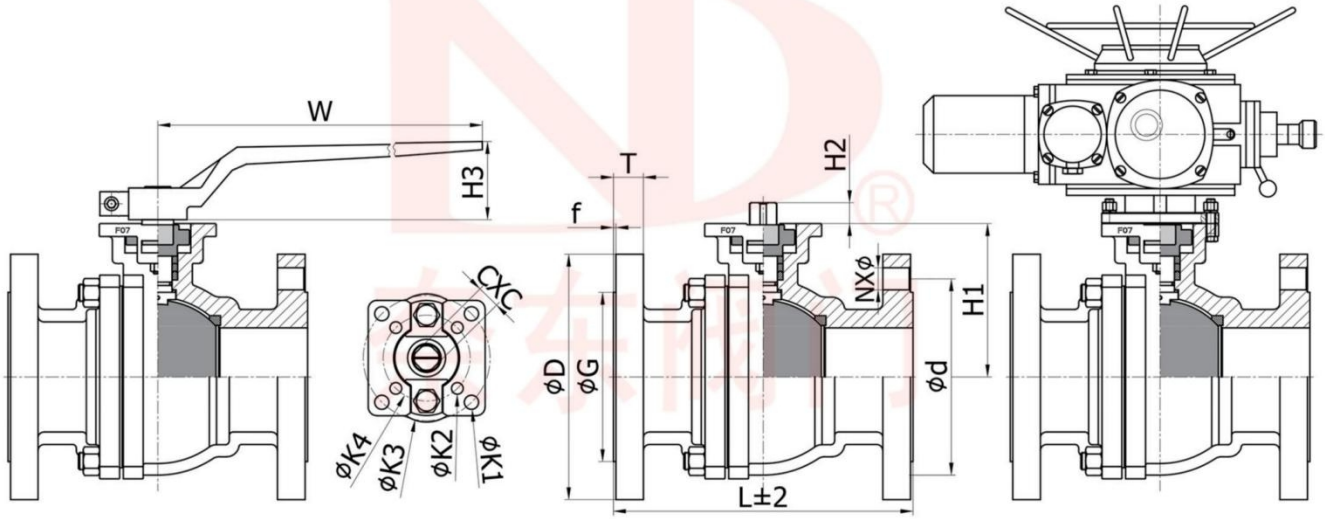

主要尺寸　PN25--PN40

Unit: mm

SIZE	L	D	G	f	T	C	K4	K3	K2	K1	W	H3	H2	H1	d	NX∅
DN65	222	185	122	2	22	17	70	102	9	11	290	50	17	116	145	8-18
DN80	241	200	138	2	24	17	70	102	9	11	290	50	17	127	160	8-18
DN100	305	235	162	2	24	17	70	102	9	11	290	50	17	138	190	8-22

HG
参数

两片式全通径（短系列）
高平台法兰球阀

适用水、蒸汽、油、粘性介质

防火防静电，阀杆防爆出装置设计

扭矩均衡，日本大金密封

铸件通过德国 TÜV 认证

标准规范

压力/温度标准：ASME B 16.34　制造标准：GB/T12237

结构长度标准：GB/T12221　试验标准：GB/T13927

连接方式标准：HG/T 20592　GB/T9113

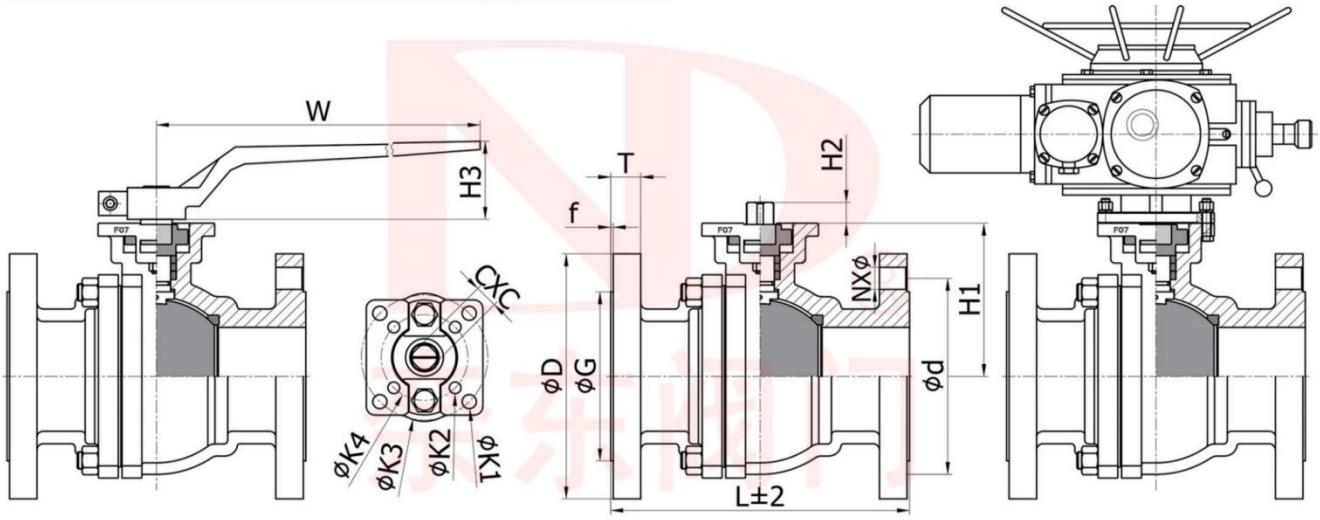

主要尺寸　PN16-40

Unit: mm

	SIZE	L	D	G	f	T	C	K4	K3	K2	K1	W	H3	H2	H1	d	NXφ
PN16-40	DN15	108	95	45	2	16	9	36	42	6	6	143	40	9	52	65	4-14
	DN20	117	105	58	2	18	9	36	42	6	6	143	40	9	56.5	75	4-14
	DN25	127	115	68	2	18	11	42	50	6	7	180	40	11	65	85	4-14
	DN32	140	140	78	2	18	11	42	50	6	7	180	40	11	73.5	100	4-18
	DN40	165	150	88	2	18	14	50	70	7	9	224	45	14	81.5	110	4-18
	DN50	178	165	102	2	20	14	50	70	7	9	224	45	14	89	125	4-18
PN16	DN65	190	185	122	2	18	17	70	102	9	11	290	50	17	116	145	8-18
	DN80	203	200	138	2	20	17	70	102	9	11	290	50	17	127	160	8-18
	DN100	229	220	158	2	20	17	70	102	9	11	290	50	17	149.5	180	8-18

ASME
参数

两片式全通径（美标150LB）
高平台法兰球阀

适用水、蒸汽、油、粘性介质

防火防静电，阀杆防爆出装置设计

扭矩均衡，日本大金密封

铸件通过德国TÜV认证

标准规范

压力/温度标准：ASME B16.34　　制造标准：API 608

结构长度标准：ASME B16.10　　试验标准：API 598

连接方式标准：ASME B16.5

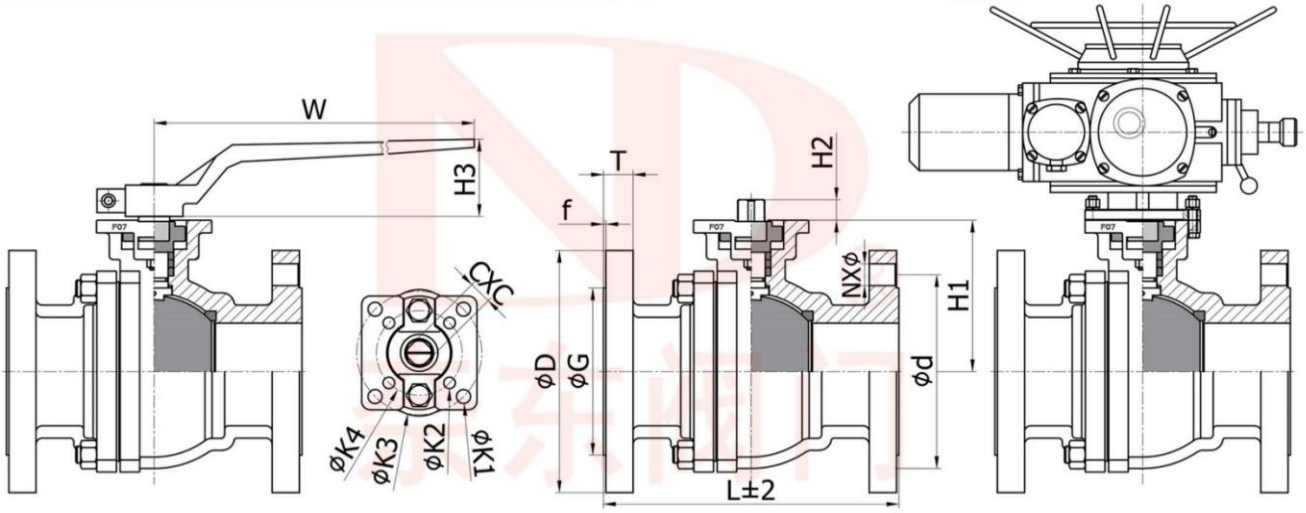

主要尺寸 150LB

Unit: mm

SIZE	L	D	G	f	T	C	K4	K3	K2	K1	W	H3	H2	H1	d	NX∅
DN15	108	90	34.9	2	9.6	9	42	50	6	7	143	40	9	52.5	60.3	4-16
DN20	117	100	42.9	2	11.2	9	42	50	6	7	143	40	9	54.5	69.9	4-16
DN25	127	110	50.8	2	12.7	11	42	50	6	7	180	40	11	58.5	79.4	4-16
DN32	140	115	63.5	2	14.3	11	42	50	6	7	180	40	11	71	88.9	4-16
DN40	165	125	73	2	15.9	14	50	70	7	9	224	45	14	76	98.4	4-16
DN50	178	150	92.1	2	17.5	14	50	70	7	9	224	45	14	90	120.7	4-19
DN65	190	180	104.8	2	20.7	17	70	102	9	11	290	50	17	107	139.7	4-19
DN80	203	190	127	2	22.3	17	70	102	9	11	290	50	17	118	152.4	4-19
DN100	229	230	157.2	2	22.3	17	70	102	9	11	290	50	17	138	190.5	8-19

ASME
参数

两片式全通径(美标300LB)
高平台法兰球阀

适用水、蒸汽、油、粘性介质

防火防静电，阀杆防爆出装置设计

扭矩均衡，日本大金密封

铸件通过德国TÜV认证

标准规范

压力/温度标准：ASME B16.34　　制造标准：API 608

结构长度标准：ASME B16.10　　试验标准：API 598

连接方式标准：ASME B16.5

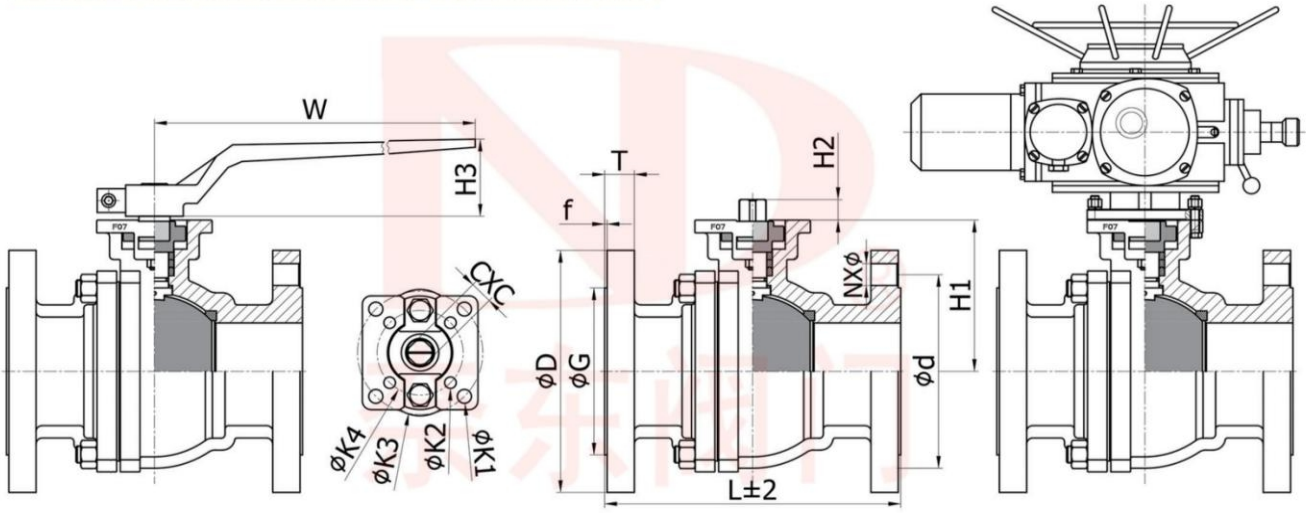

主要尺寸 300LB

Unit: mm

SIZE	L	D	G	f	T	C	K4	K3	K2	K1	W	H3	H2	H1	d	NX∅
DN15	140	95	34.9	2	12.7	9	42	50	6	7	143	40	9	52.5	66.7	4-16
DN20	152	115	42.9	2	14.3	9	42	50	6	7	143	40	9	54.5	82.6	4-19
DN25	165	125	50.8	2	15.9	11	42	50	6	7	180	40	11	58.5	88.9	4-19
DN32	178	135	63.5	2	17.5	11	42	50	6	7	180	40	11	71	98.4	4-19
DN40	190	155	73	2	19.1	14	50	70	7	9	224	45	14	76	114.3	4-22
DN50	216	165	92.1	2	20.7	14	50	70	7	9	224	45	14	90	127	8-19
DN65	241	190	104.8	2	23.9	17	70	102	9	11	290	50	17	107	149.2	8-22
DN80	282	210	127	2	27	17	70	102	9	11	290	50	17	118	168.3	8-22
DN100	305	255	157.2	2	30.2	17	70	102	9	11	290	50	17	138	200	8-22

JIS
参数

两片式全通径（日标10K）
高平台法兰球阀

适用水、蒸汽、油、粘性介质

防火防静电，阀杆防爆出装置设计

扭矩均衡，日本大金密封

铸件通过德国TÜV认证

标准规范

压力/温度标准：ASME B 16.34　制造标准：JIS BS5351

结构长度标准：JIS B2002　试验标准：JIS B2003

连接方式标准：JIS B2220

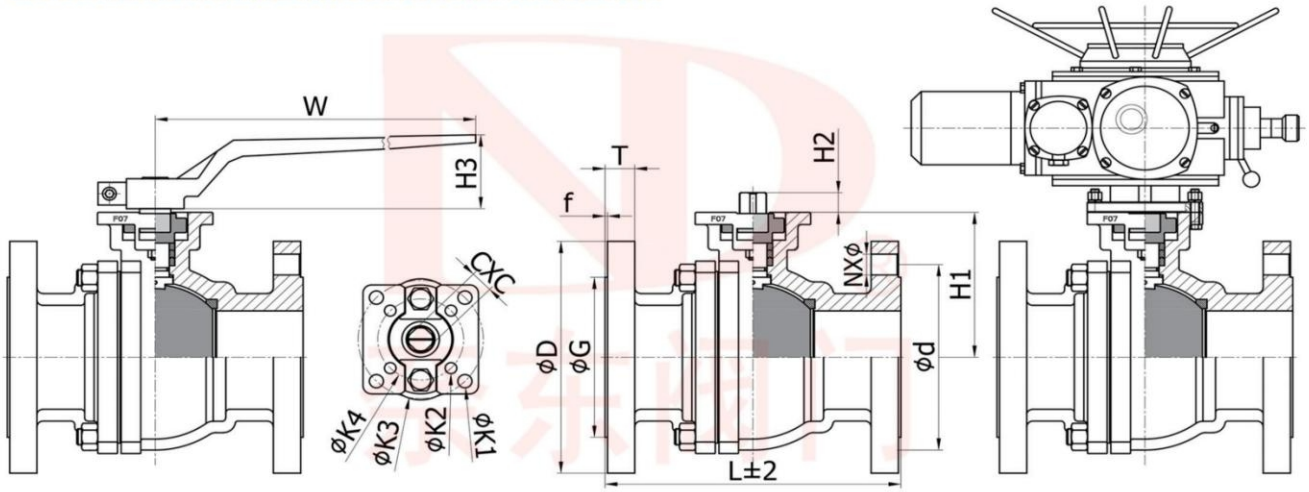

主要尺寸 10K

Unit: mm

SIZE	L	D	G	f	T	C	K4	K3	K2	K1	W	H3	H2	H1	d	NX∅
DN15	108	95	51	1	12	9	42	50	6	7	143	40	9	52.5	70	4-15
DN20	117	100	56	1	14	9	42	50	6	7	143	40	9	54.5	75	4-15
DN25	127	125	67	1	14	11	42	50	6	7	180	40	11	64	90	4-19
DN32	140	135	76	2	16	11	42	50	6	7	180	40	11	71	100	4-19
DN38	165	140	81	2	16	14	50	70	7	9	224	45	14	76	105	4-19
DN50	178	155	96	2	16	14	50	70	7	9	224	45	14	90	120	4-19
DN65	190	175	116	2	18	17	70	102	9	11	290	50	17	107	140	4-19
DN80	203	185	126	2	18	17	70	102	9	11	290	50	17	118	150	8-19
DN100	229	210	151	2	18	17	70	102	9	11	290	50	17	138	175	8-19

ASME
参数

两片式全通径(美标150LB科技型)
高平台法兰球阀

适用水、蒸汽、油、粘性介质

防火防静电，阀杆防爆出装置设计

扭矩均衡，日本大金密封

铸件通过德国TÜV认证

标准规范

压力/温度标准：ASME B 16.34　制造标准：API 608

结构长度标准：ASME B16.10　试验标准：API 598

连接方式标准：ASME B16.5

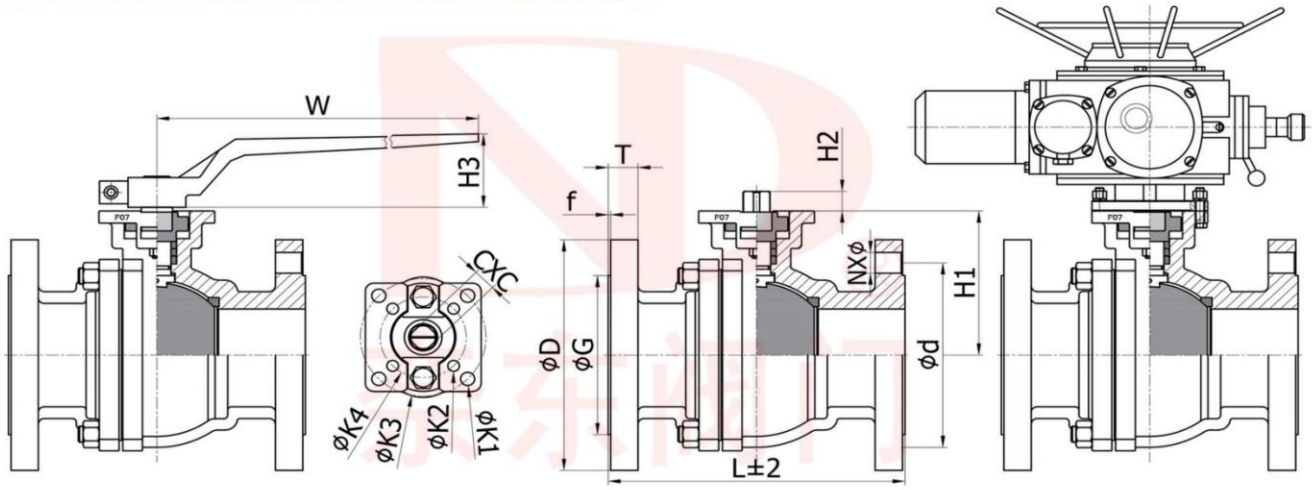

主要尺寸 150LB

Unit: mm

SIZE	L	D	G	f	T	C	K4	K3	K2	K1	W	H3	H2	H1	d	NX∅
DN15	108	90	34.9	2	9.5	9	42	50	6	7	143	40	9	52.5	60.3	4-16
DN20	117	100	42.9	2	9.5	9	42	50	6	7	143	40	9	54.5	69.9	4-16
DN25	127	110	50.8	2	10.5	11	42	50	6	7	180	40	11	58.5	79.4	4-16
DN32	140	115	63.5	2	11.2	11	42	50	6	7	180	40	11	71	88.9	4-16
DN40	165	125	73	2	12.7	14	50	70	7	9	224	45	14	76	98.4	4-16
DN50	178	150	92.1	2	14.3	14	50	70	7	9	224	45	14	90	120.7	4-19
DN65	190	180	104.8	2	15.9	17	70	102	9	11	290	50	17	107	139.7	4-19
DN80	203	190	127	2	17.5	17	70	102	9	11	290	50	17	118	152.4	4-19
DN100	229	230	157.2	2	22.3	17	70	102	9	11	290	50	17	138	190.5	8-19
DN125	356	254	185.7	2	22.3	22	102	125	11	13	600	92	22	173	215.9	8-22

ASME
参数

两片式全通径(美标300LB)
高平台法兰球阀

适用水、蒸汽、油、粘性介质

防火防静电，阀杆防爆出装置设计

扭矩均衡，日本大金密封

铸件通过德国TÜV认证

标准规范

压力/温度标准：ASME B16.34　　制造标准：API 608

结构长度标准：ASME B16.10　　试验标准：API 598

连接方式标准：ASME B16.5

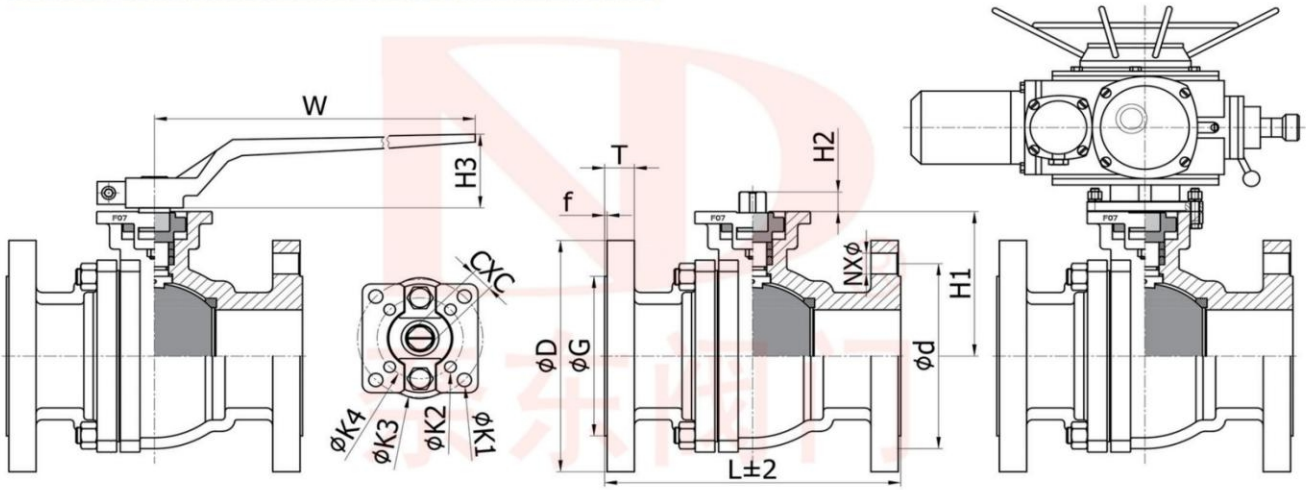

主要尺寸 300LB

Unit: mm

SIZE	L	D	G	f	T	C	K4	K3	K2	K1	W	H3	H2	H1	d	NX∅
DN15	140	95	34.9	2	12.7	9	42	50	6	7	143	40	9	52.5	66.7	4-16
DN20	152	115	42.9	2	14.3	9	42	50	6	7	143	40	9	54.5	82.6	4-19
DN25	165	125	50.8	2	15.9	11	42	50	6	7	180	40	11	58.5	88.9	4-19
DN32	178	135	63.5	2	17.5	11	42	50	6	7	180	40	11	71	98.4	4-19
DN40	190	155	73	2	19.1	14	50	70	7	9	224	45	14	76	114.3	4-22
DN50	216	165	92.1	2	20.7	14	50	70	7	9	224	45	14	90	127	8-19
DN65	241	190	104.8	2	23.9	17	70	102	9	11	290	50	17	107	149.2	8-22
DN80	282	210	127	2	27	17	70	102	9	11	290	50	17	118	168.3	8-22
DN100	305	255	157.2	2	30.2	17	70	102	9	11	290	50	17	138	200	8-22

ASME
参数

奈东阀门

两片式全通径(美标150LB科技型)
高平台法兰球阀

适用水、蒸汽、油、粘性介质

防火防静电，阀杆防爆出装置设计

扭矩均衡，日本大金密封

铸件通过德国TÜV认证

标准规范

压力/温度标准：ASME B 16.34　制造标准：API 608

结构长度标准：ASME B16.10　试验标准：API 598

连接方式标准：ASME B16.5

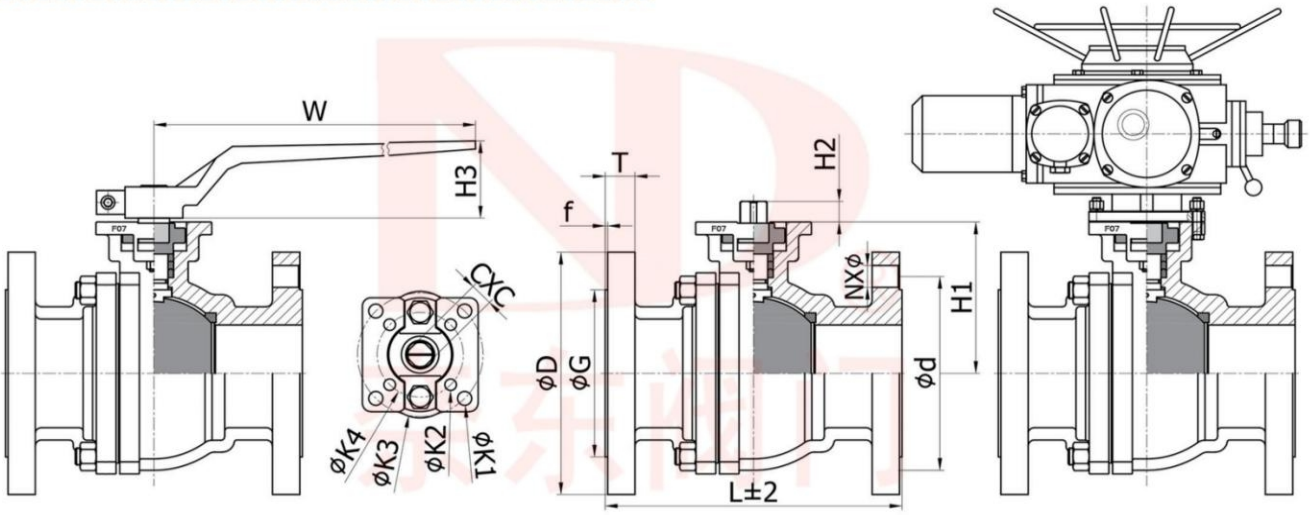

主要尺寸 150LB

Unit: mm

SIZE	L	D	G	f	T	C	K4	K3	K2	K1	W	H3	H2	H1	d	NXφ
DN15	108	90	34.9	2	9.5	9	42	50	6	7	143	40	9	52.5	60.3	4-16
DN20	117	100	42.9	2	9.5	9	42	50	6	7	143	40	9	54.5	69.9	4-16
DN25	127	110	50.8	2	10.5	11	42	50	6	7	180	40	11	58.5	79.4	4-16
DN32	140	115	63.5	2	11.2	11	42	50	6	7	180	40	11	71	88.9	4-16
DN40	165	125	73	2	12.7	14	50	70	7	9	224	45	14	76	98.4	4-16
DN50	178	150	92.1	2	14.3	14	50	70	7	9	224	45	14	90	120.7	4-19
DN65	190	180	104.8	2	15.9	17	70	102	9	11	290	50	17	107	139.7	4-19
DN80	203	190	127	2	17.5	17	70	102	9	11	290	50	17	118	152.4	4-19
DN100	229	230	157.2	2	22.3	17	70	102	9	11	290	50	17	138	190.5	8-19
DN125	356	254	185.7	2	22.3	22	102	125	11	13	600	92	22	173	215.9	8-22

JIS
参数

两片式全通径（日标10K）
高平台法兰球阀

适用水、蒸汽、油、粘性介质

防火防静电，阀杆防爆出装置设计

扭矩均衡，日本大金密封

铸件通过德国 TÜV 认证

标准规范

压力/温度标准：ASME B 16.34　制造标准：JIS BS5351

结构长度标准：JIS B2002　试验标准：JIS B2003

连接方式标准：JIS B2220

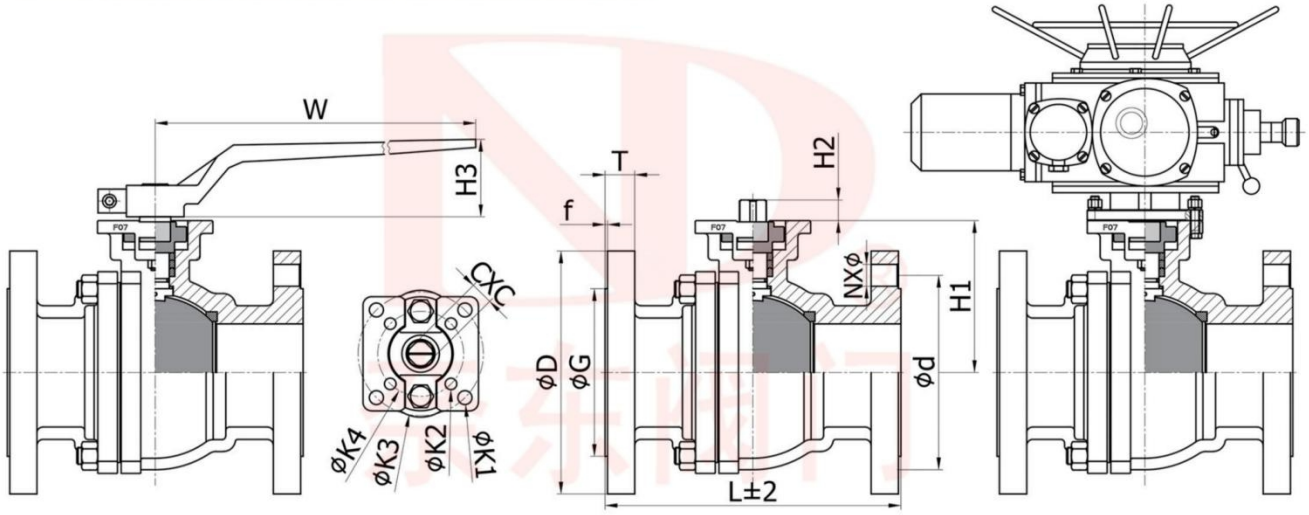

主要尺寸 10K

Unit: mm

SIZE	L	D	G	f	T	C	K4	K3	K2	K1	W	H3	H2	H1	d	NX∅
DN15	108	95	51	1	12	9	42	50	6	7	143	40	9	52.5	70	4-15
DN20	117	100	56	1	14	9	42	50	6	7	143	40	9	54.5	75	4-15
DN25	127	125	67	1	14	11	42	50	6	7	180	40	11	64	90	4-19
DN32	140	135	76	2	16	11	42	50	6	7	180	40	11	71	100	4-19
DN38	165	140	81	2	16	14	50	70	7	9	224	45	14	76	105	4-19
DN50	178	155	96	2	16	14	50	70	7	9	224	45	14	90	120	4-19
DN65	190	175	116	2	18	17	70	102	9	11	290	50	17	107	140	4-19
DN80	203	185	126	2	18	17	70	102	9	11	290	50	17	118	150	8-19
DN100	229	210	151	2	18	17	70	102	9	11	290	50	17	138	175	8-19

DIN
参数

两片式全通径（德标）
高平台法兰球阀

适用水、蒸汽、油、粘性介质

防静电，阀杆防爆出装置设计

扭矩均衡，日本大金密封

铸件通过德国 TÜV 认证

标准规范

压力/温度标准：ASME B16.34　　制造标准：DIN 3357

结构长度标准：DIN 3202-F4　　试验标准：EN 12266

连接方式标准：EN 1092-1

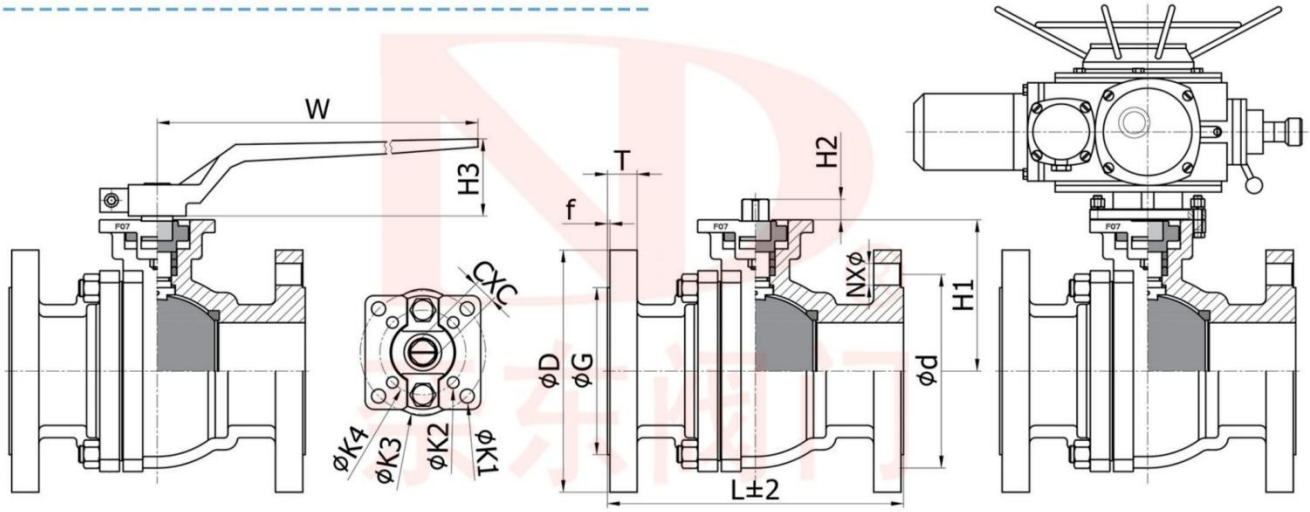

主要尺寸 PN16

Unit: mm

SIZE	L	D	G	f	T	C	K4	K3	K2	K1	W	H3	H2	H1	d	NX∅
DN15	115	95	45	2	14	9	42	50	6	7	143	40	9	48.5	65	4-14
DN20	120	105	58	2	16	9	42	50	6	7	143	40	9	53.5	75	4-14
DN25	125	115	68	2	16	11	42	50	6	7	180	40	11	60	85	4-14
DN32	130	140	78	2	16	11	42	50	6	7	180	40	11	72	100	4-18
DN38	140	150	88	3	16	14	50	70	7	9	224	45	14	79	110	4-18
DN50	150	165	102	3	18	14	50	70	7	9	224	45	14	87	125	4-18
DN65	170	185	122	3	18	17	70	102	9	11	290	50	17	102	145	4-18
DN80	180	200	138	3	20	17	70	102	9	11	290	50	17	111.5	160	8-18
DN100	190	220	158	3	20	17	70	102	9	11	290	50	17	145	180	8-18

JB
参数

两片式全通径（机械部）
高平台法兰球阀

适用水、蒸汽、油、粘性介质

防火防静电，阀杆防爆出装置设计

扭矩均衡，日本大金密封

铸件通过德国 TÜV 认证

标准规范

压力/温度标准：GB T12224　　制造标准：GB T12237

结构长度标准：GB T12221　　试验标准：GB T13927

连接方式标准：JB/T79.1

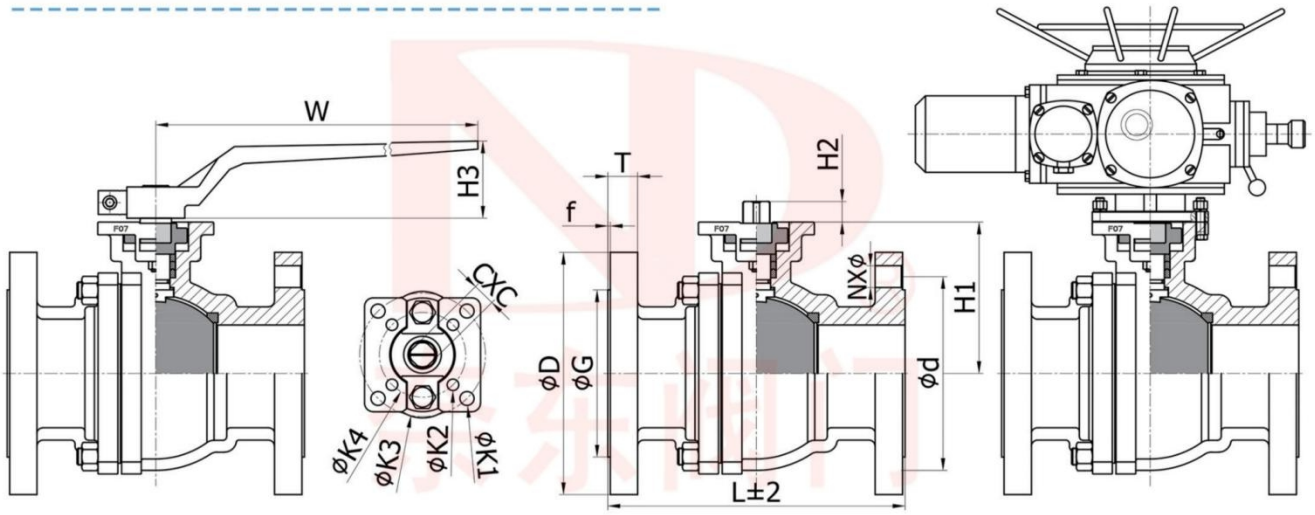

主要尺寸 PN16

Unit: mm

SIZE	L	D	G	f	T	C	K4	K3	K2	K1	W	H3	H2	H1	d	NX∅
DN15	130	95	45	2	14	9	42	50	6	7	143	40	9	52.5	65	4-14
DN20	140	105	55	2	14	9	42	50	6	7	143	40	9	54.5	75	4-14
DN25	150	115	65	2	14	11	42	50	6	7	180	40	11	58.5	85	4-14
DN32	165	135	78	2	16	11	42	50	6	7	180	40	11	71	100	4-18
DN38	180	145	85	3	16	14	50	70	7	9	224	45	14	76	110	4-18
DN50	200	160	100	3	16	14	50	70	7	9	224	45	14	90	125	4-18
DN65	220	180	120	3	18	17	70	102	9	11	290	50	17	107	145	4-18
DN80	250	195	135	3	20	17	70	102	9	11	290	50	17	118	160	8-18
DN100	280	215	155	3	20	17	70	102	9	11	290	50	17	138	180	8-18

三通径高平台法兰球阀
FULL PORT TWO-PIECE DIRECT MOUNTING PAD BALL VALVE FLANGE

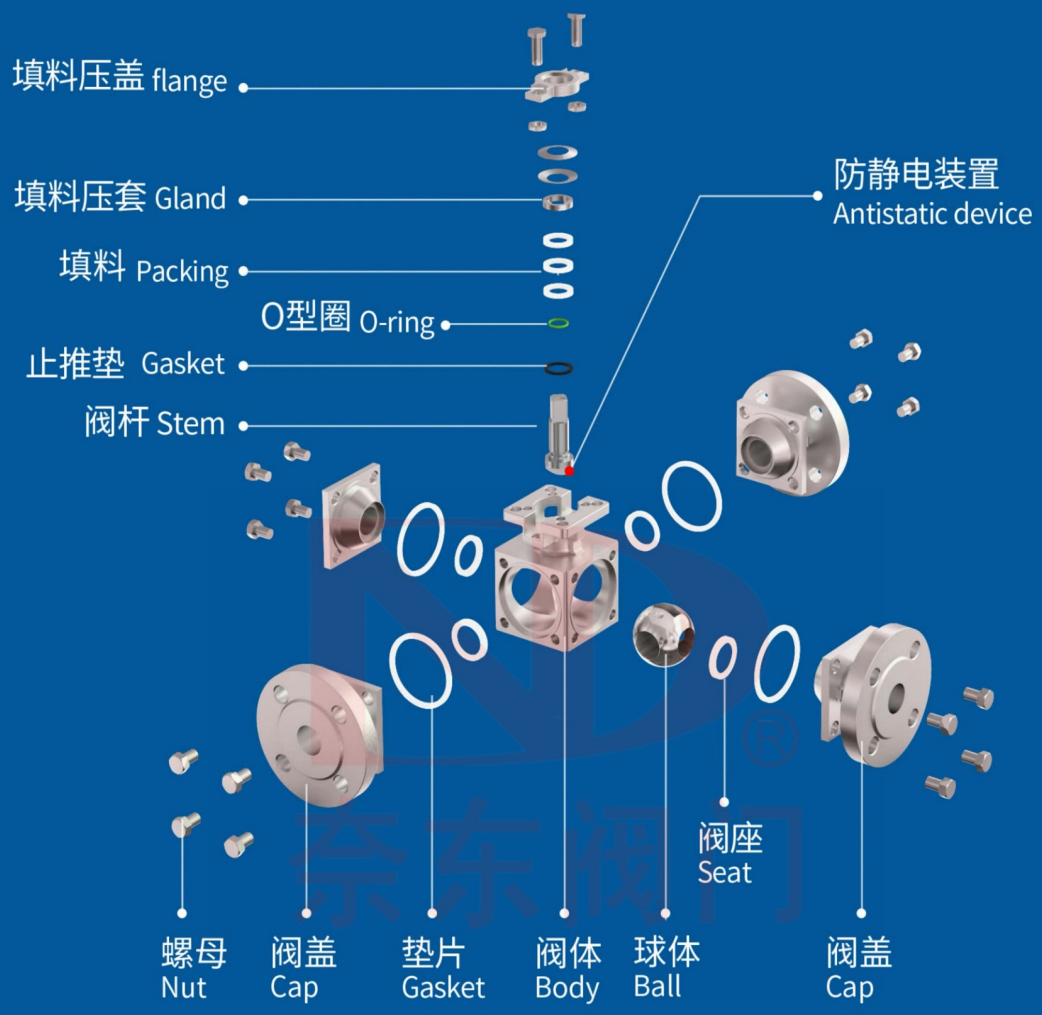

主要尺寸 PN16

Unit: mm

SIZE	L	L1	D2	D1	D	N-d	H	M	J	K	P	R	S
DN15	150	75	46	65	95	4-Ø14	58	12	36	50	9	6	7
DN20	160	80	56	75	105	4-Ø14	61	12	50	70	11	7	9
DN25	180	90	65	85	115	4-Ø14	72	16	50	70	14	7	9
DN32	200	100	76	100	140	4-Ø18	81	16	50	70	14	7	9
DN40	220	110	84	110	150	4-Ø18	103	19	70	102	17	9	11
DN50	240	120	99	125	165	4-Ø18	113	19	70	102	17	9	11
DN65	260	130	118	145	185	8-Ø18	155	19	70	102	17	9	11
DN80	280	140	132	160	200	8-Ø18	162	24	125	140	22	14	18
DN100	320	160	156	180	220	8-Ø18	184	24	125	140	22	14	18
DN125	380	190	184	210	250	8-Ø18	209	29	140	160	27	18	22
DN150	440	220	211	240	285	8-Ø22	250	29	140	160	27	18	22

三通
高平台法兰球阀

厚实方形中体，四阀座设计，寿命更长

防静电，阀杆防爆出装置设计

扭矩均衡，日本大金密封

铸件通过德国 TÜV 认证

标准规范

压力/温度标准：GB/T12224　　制造标准：GB/T12237

结构长度标准：GB/T12221　　试验标准：GB/T13927

连接方式标准：HG/T 20592

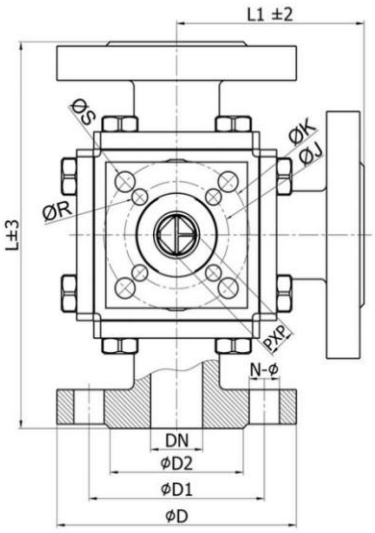

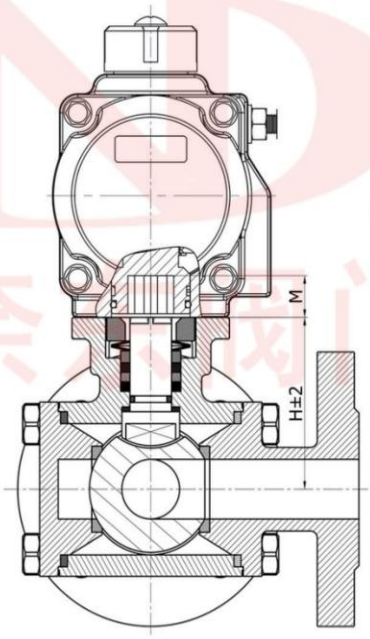

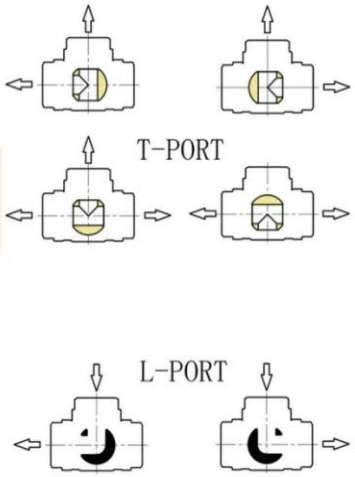

主要尺寸　PN25 PN40

Unit: mm

SIZE	L	L1	D2	D1	D	N-d	H	M	J	K	P	R	S
DN15	150	75	46	65	95	4-Ø14	58	12	36	50	9	6	7
DN20	160	80	56	75	105	4-Ø14	61	12	50	70	11	7	9
DN25	180	90	65	85	115	4-Ø14	72	16	50	70	14	7	9
DN32	200	100	76	100	140	4-Ø18	81	16	50	70	14	7	9
DN40	220	110	84	110	150	4-Ø18	103	19	70	102	17	9	11
DN50	240	120	99	125	165	4-Ø18	113	19	70	102	17	9	11
DN65	290	145	118	145	185	8-Ø18	155	19	70	102	17	9	11
DN80	310	155	132	160	200	8-Ø18	162	24	125	140	22	14	18
DN100	350	175	162	190	235	8-Ø22	184	24	125	140	22	14	18
DN125	400	200	188	220	270	8-Ø26	209	29	140	160	27	18	22
DN150	480	240	218	250	300	8-Ø26	250	29	140	160	27	18	22

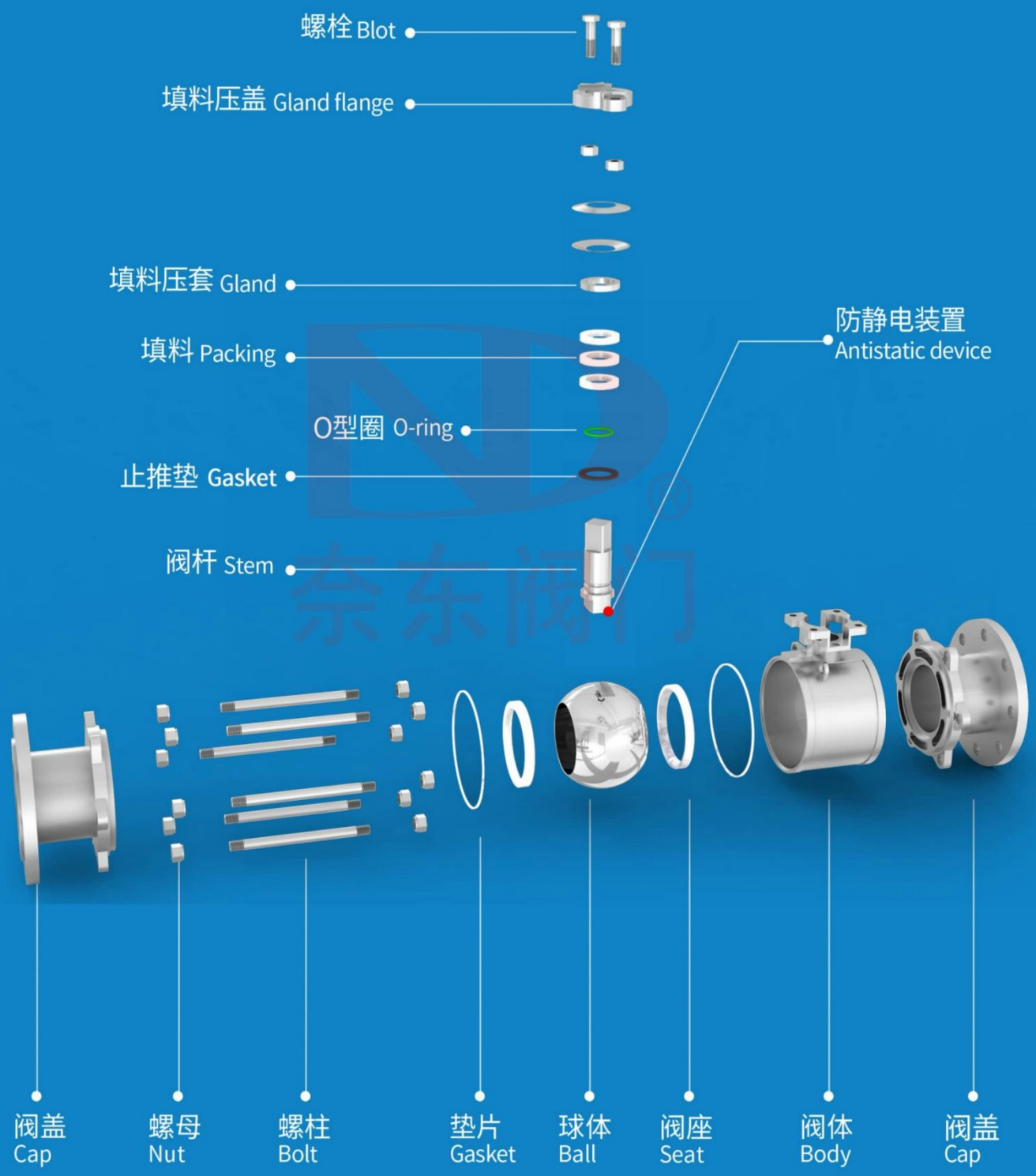
螺栓 Blot
填料压盖 Gland flange
填料压套 Gland
填料 Packing
O型圈 O-ring
止推垫 Gasket
阀杆 Stem
防静电装置
Antistatic device
阀盖
Cap
螺母
Nut
螺柱
Bolt
垫片
Gasket
球体
Ball
阀座
Seat
阀体
Body
阀盖
Cap

3PC
参数

三片式
高平台法兰球阀

适用水、蒸汽、油、粘性介质

防火防静电，阀杆防爆出装置设计

扭矩均衡，日本大金密封

铸件通过德国TÜV认证，三片式结构，易安装检修

标准规范

压力/温度标准：ASME B 16.34　　制造标准：EN12516-1

结构长度标准：DIN3202　　试验标准：EN-12266-1

连接方式标准：DIN2633

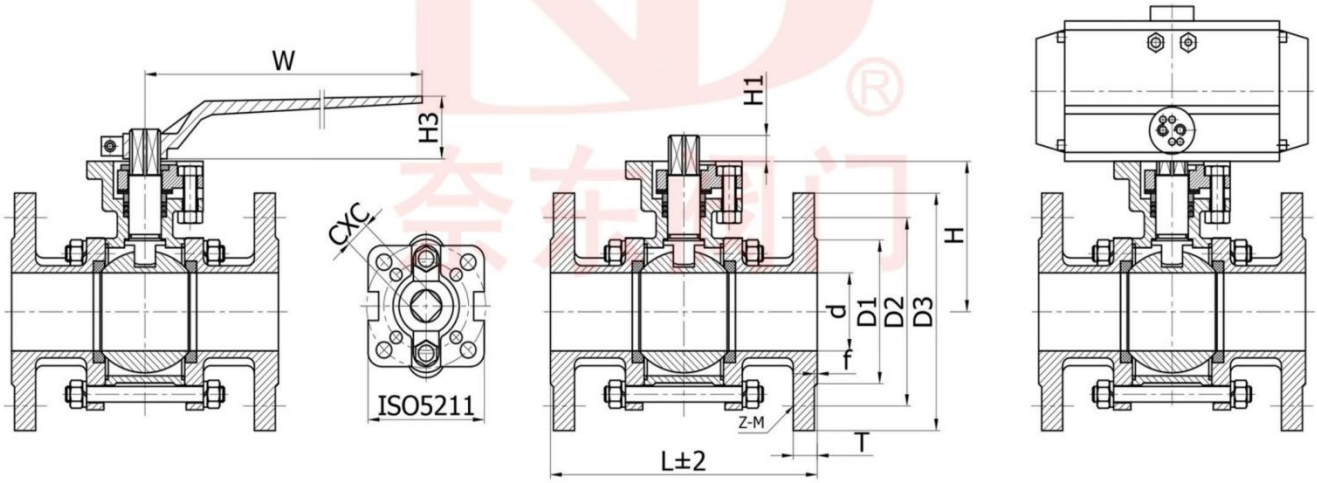

主要尺寸 PN16

Unit: mm

SIZE	d	L	W	H	H1	H3	C	D1	D2	D3	T	f	Z-M	ISO5211
DN15	15	130	143	48.5	9	40	9	45	65	95	14	2	4-14	F04/F05
DN20	20	150	143	53.5	9	40	9	58	75	105	16	2	4-14	F04/F05
DN25	25	160	180	58.5	11	40	11	68	85	115	16	2	4-14	F04/F05
DN32	32	180	180	71	11	40	11	78	100	140	16	2	4-18	F04/F05
DN40	38	200	224	76	14	45	14	88	110	150	16	3	4-18	F05/F07
DN50	49	230	224	83.5	14	45	14	102	125	165	18	3	4-18	F05/F07
DN65	65	290	290	107	17	50	17	122	145	185	18	3	4-18	F07/F10
DN80	78	310	290	118	17	50	17	138	160	200	20	3	8-18	F07/F10
DN100	98	350	290	138	17	50	17	158	180	220	20	3	8-18	F07/F10

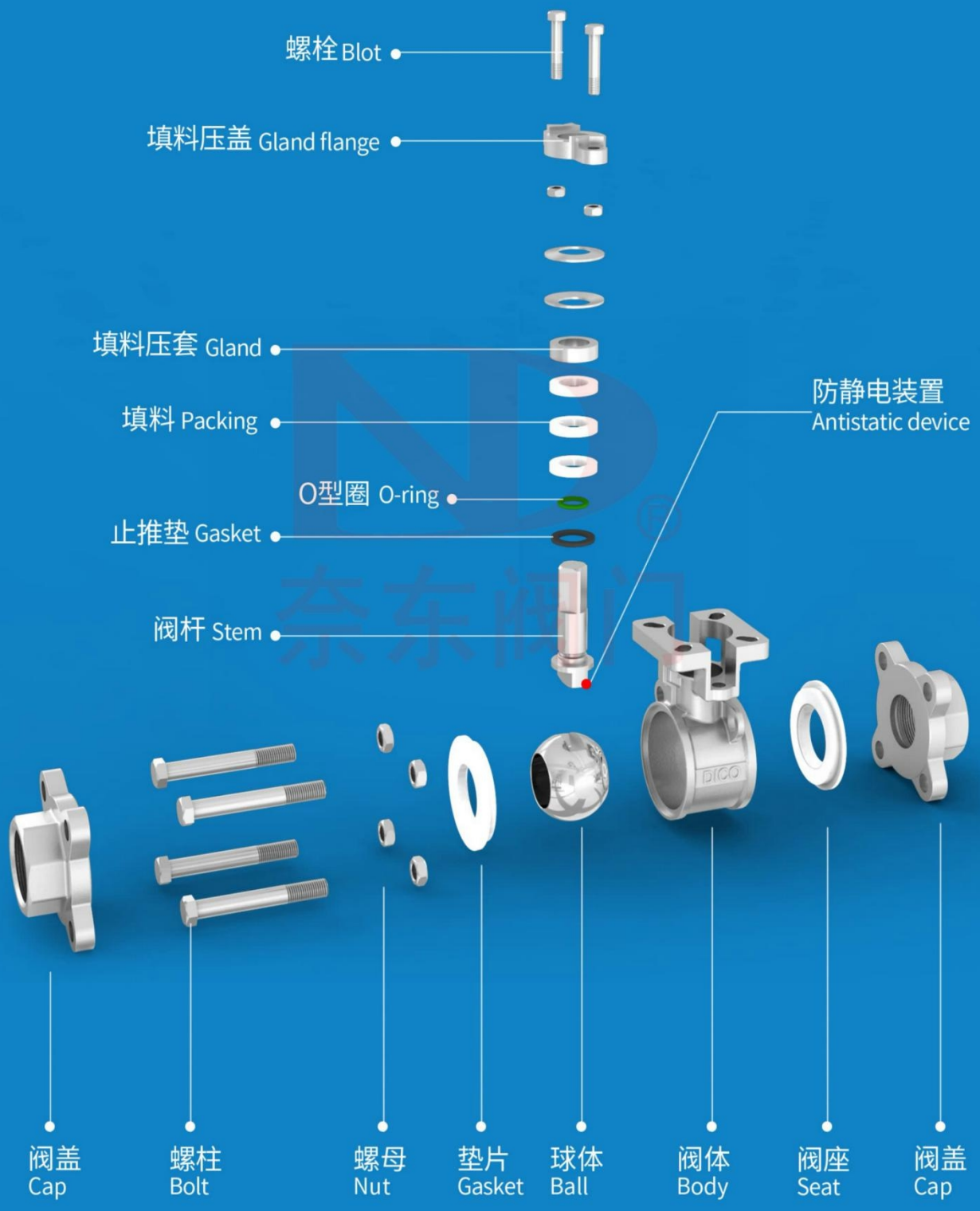
螺栓 Blot
填料压盖 Gland flange
填料压套 Gland
填料 Packing
O型圈 O-ring
止推垫 Gasket
阀杆 Stem
防静电装置
Antistatic device
阀盖
Cap
螺柱
Bolt
螺母
Nut
垫片
Gasket
球体
Ball
阀体
Body
阀座
Seat
阀盖
Cap

3PC螺纹
参数

奈东阀门

扭矩均衡
日本大金密封

三片式螺纹 (1000WOG)
高平台球阀

适用水、蒸汽、油、粘性介质

防静电，阀杆防爆出装置设计

扭矩均衡 ，日本大金密封

铸件通过德国 TÜV 认证, 三片式结构, 易安装检修

标准规范

压力/温度标准：ASME B16.34　　制造标准：ASME B16.34

结构长度标准：厂标　　试验标准：API598

连接方式标准：BSP/BSPT/NPT/G/RP/RC

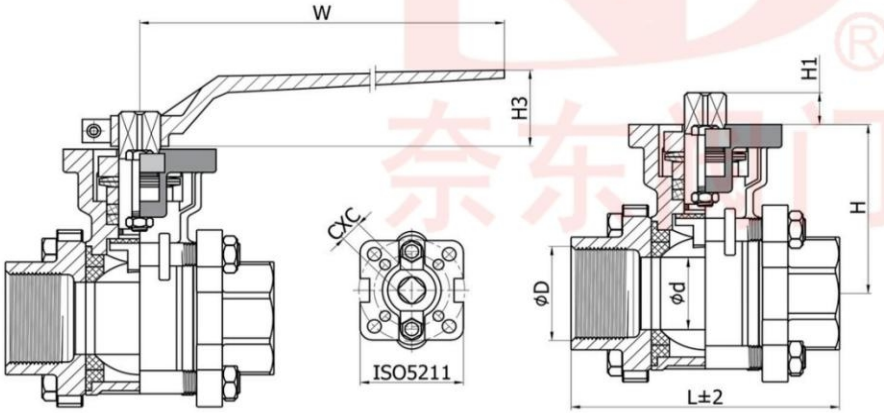

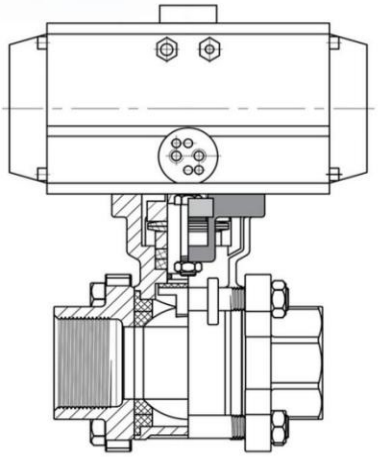

主要尺寸 1000WOG

Unit: mm

SIZE	d	L	H	H1	H3	W	C	ISO5211
DN8	11.5	73	48.5	9	40	143	9	F03/F04
DN10	12.5	73	48.5	9	40	143	9	F03/F04
DN15	15	73	48.5	9	40	143	9	F04/F05
DN20	20	84	53.5	9	40	143	9	F04/F05
DN25	25	89	58.5	11	40	180	11	F04/F05
DN32	32	107.5	71	11	40	180	11	F04/F05
DN40	38	117.5	76	14	45	224	14	F04/F05
DN50	49	138	83.5	14	45	224	14	F04/F05
DN65	65	177	107	17	50	290	17	F07/F10
DN80	78	204	118	17	50	290	17	F07/F10
DN100	98	243	138	17	50	290	17	F07/F10

3PC对焊
参数

三片式对焊（1000WOG）高平台球阀

适用水、蒸汽、油、粘性介质

防静电，阀杆防爆出装置设计

扭矩均衡，日本大金密封

铸件通过德国 TÜV 认证，三片式阀体，易安装检修

标准规范

压力/温度标准：ASME B16.34　　制造标准：ASME B16.34

结构长度标准：厂标　　试验标准：API598

连接方式标准：ASME B16.25

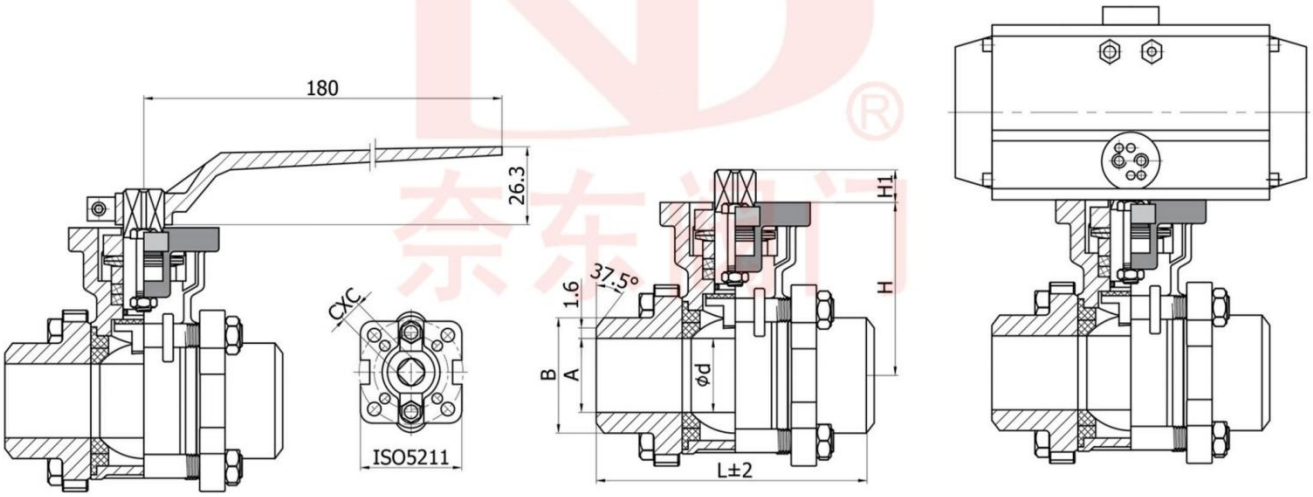

主要尺寸 1000WOG

Unit: mm

SIZE	d	L	H	H1	H3	W	C	A	B	ISO5211
DN15	15	72	48.5	9	40	143	9	16	22.5	F04/F05
DN20	20	81	54.5	9	40	143	9	21	27	F04/F05
DN25	25	91	57.5	11	40	180	11	26	34.5	F04/F05
DN32	32	107.5	70.5	11	40	180	11	32	43	F04/F05
DN40	38	123.5	76	14	45	224	14	40	49	F05/F07
DN50	49	142	82.5	14	45	224	14	51	62	F05/F07
DN65	65	187.5	107	14	50	290	14	65	76.5	F05/F07
DN80	78	218	118	14	50	290	14	80	92	F05/F07
DN100	98	266	138	14	50	290	14	100	115.5	F05/F07

3PC承插焊
参数

奈东阀门

铸件通过
德国 TÜV 认证

三片式承插（1000WOG）
高平台球阀

适用水、蒸汽、油、粘性介质

防静电，阀杆防爆出装置设计

扭矩均衡，日本大金密封

铸件通过德国 TÜV 认证,三片式阀体，易安装检修

标准规范

压力/温度标准：ASME B16.34　　制造标准：ASME B16.34

结构长度标准：厂标　　试验标准：API598

连接方式标准：GB/T 14383/ASME B16.11

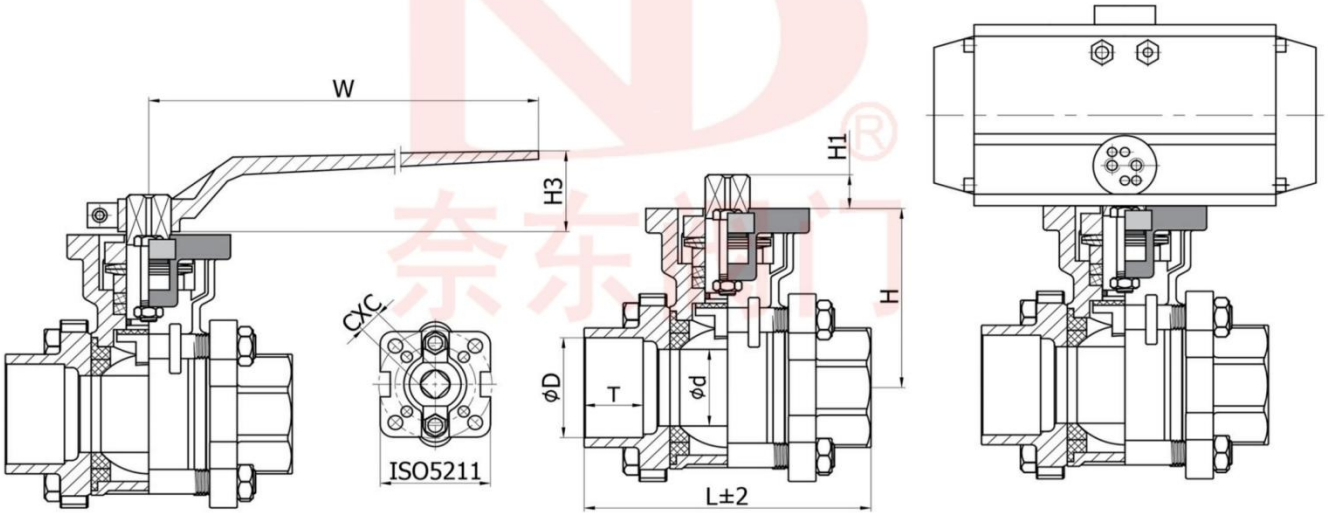

主要尺寸 1000WOG

Unit: mm

SIZE	d	L	T	D	H	H1	H3	W	C	ISO5211
DN8	11.5	71.5	9.5	14.3	48.5	9	40	143	9	F04/F05
DN10	12.5	71.5	9.5	17.7	48.5	9	40	143	9	F04/F05
DN15	15	71.5	9.5	21.9	48.5	9	40	143	9	F04/F05
DN20	20	83.5	12.5	27.3	53.5	9	40	143	9	F04/F05
DN25	25	85.5	12.5	34	58.5	11	40	180	11	F04/F05
DN32	32	106.5	12.5	42.8	71	11	40	180	11	F04/F05
DN40	38	119	12.5	48.9	76	14	45	224	14	F05/F07
DN50	49	144	16	61.2	83.5	14	45	224	14	F05/F07
DN65	65	160	16	73.9	107	17	50	290	17	F07/F10
DN80	78	192	16	89.8	118	17	50	290	17	F07/F10
DN100	98	244	19	115.2	138	17	50	290	17	F07/F10

3PC快装
参数

三片式快装（半包洁净）高平台球阀

适用水、蒸汽、油、粘性介质

防静电，阀杆防爆出装置设计

扭矩均衡，日本大金密封

铸件通过德国 TÜV 认证,三片式阀体，易安装检修

标准规范

压力/温度标准：ASME B16.34　　制造标准：ASME B16.34

结构长度标准：厂标　　试验标准：API598

连接方式标准：ASME BPE/ISO/IDF/DIN/3A/SMS

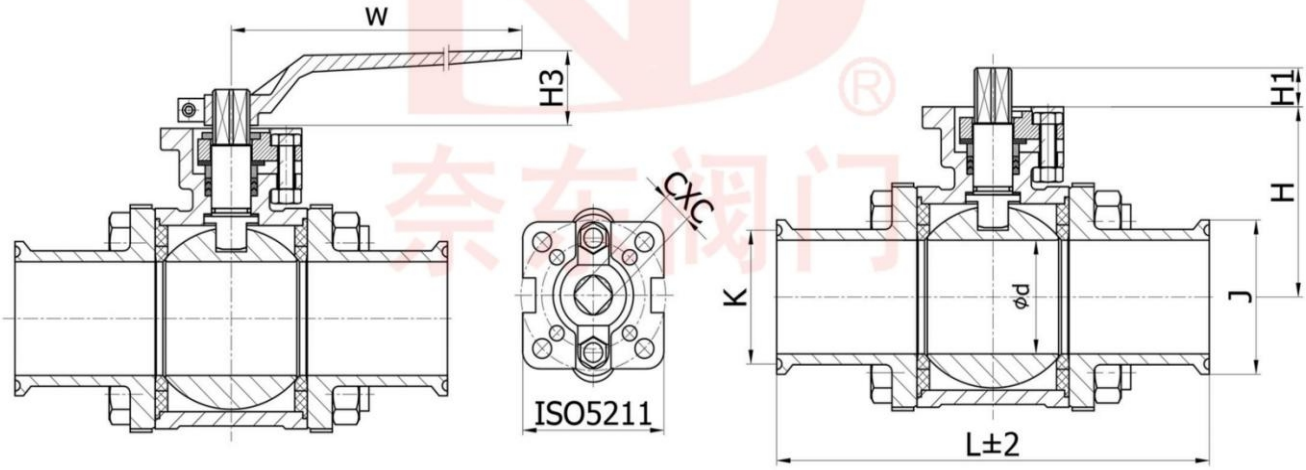

主要尺寸　1000WOG

Unit: mm

SIZE	d	L	J	K	H1	H	C	W	H3	ISO5211
DN15	15	96	50.4	43.6	9	48.5	9	143	10	F04/F05
DN20	20	108.5	50.4	43.6	9	53.5	9	143	10	F04/F05
DN25	25	111	50.4	43.6	11	58.5	11	180	12	F04/F05
DN32	32	128	50.4	43.6	11	71	11	180	15	F04/F05
DN40	38	141	50.4	43.6	14	76	14	224	14	F05/F07
DN40	38	141	63.9	56.3	14	76	14	224	14	F05/F07
DN50	49	158	63.9	56.3	14	83.5	14	224	15	F05/F07
DN65	65	173	77.4	70.6	17	107	17	290	26	F07/F10
DN80	78	201	90.9	83.3	17	118	17	290	30	F07/F10
DN100	98	283	118.9	110.3	17	138	17	290	30	F07/F10

3PC快装
参数

三片式快装（全包无滞留洁净）高平台球阀

适用生物制药，各类流体

全包式球座设计，解决液体滞留内腔的问题

防静电，阀杆防爆出装置设计

扭矩均衡，日本大金密封

铸件通过德国 TÜV 认证

标准规范

压力/温度标准：ASME B16.34　　制造标准：ASME B16.34

结构长度标准：厂标　　试验标准：API598

连接方式标准：ASME BPE/ISO/IDF/DIN/3A/SMS

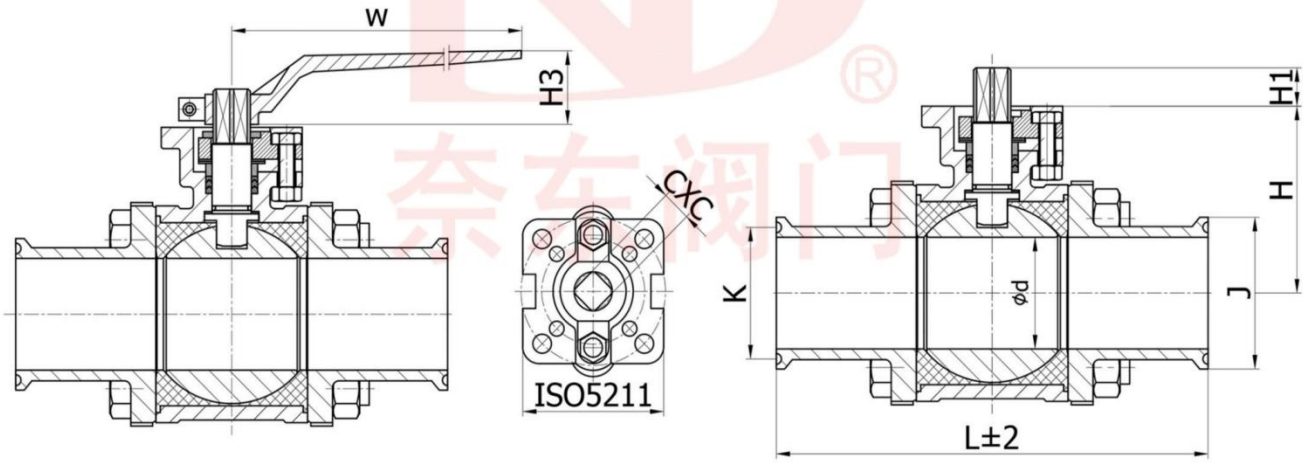

主要尺寸

Unit: mm

SIZE	d	L	J	K	H1	H	C	W	H3	ISO5211
DN15	15	96	50.4	43.6	9	48.5	9	143	10	F04/F05
DN20	20	108.5	50.4	43.6	9	53.5	9	143	10	F04/F05
DN25	25	111	50.4	43.6	11	58.5	11	180	12	F04/F05
DN32	32	128	50.4	43.6	11	71	11	180	15	F04/F05
DN40	38	141	50.4	43.6	14	76	14	224	14	F05/F07
DN40	38	141	63.9	56.3	14	76	14	224	14	F05/F07
DN50	49	158	63.9	56.3	14	83.5	14	224	15	F05/F07
DN65	65	173	77.4	70.6	17	107	17	290	26	F07/F10
DN80	78	201	90.9	83.3	17	118	17	290	30	F07/F10
DN100	98	283	118.9	110.3	17	138	17	290	30	F07/F10

2PC螺纹
参数

两片式 螺纹 (1000WOG)
高平台球阀

适用水、蒸汽、油、粘性介质

防静电，阀杆防防爆出装置设计

扭矩均衡，日本大金密封

铸件通过德国 TÜV 认证

标准规范

压力/温度标准：ASME B16.34　　制造标准：ASME B16.34

结构长度标准：厂标　　试验标准：API 598

连接方式标准：BSP/BSPT/NPT/G/Rp/Rc

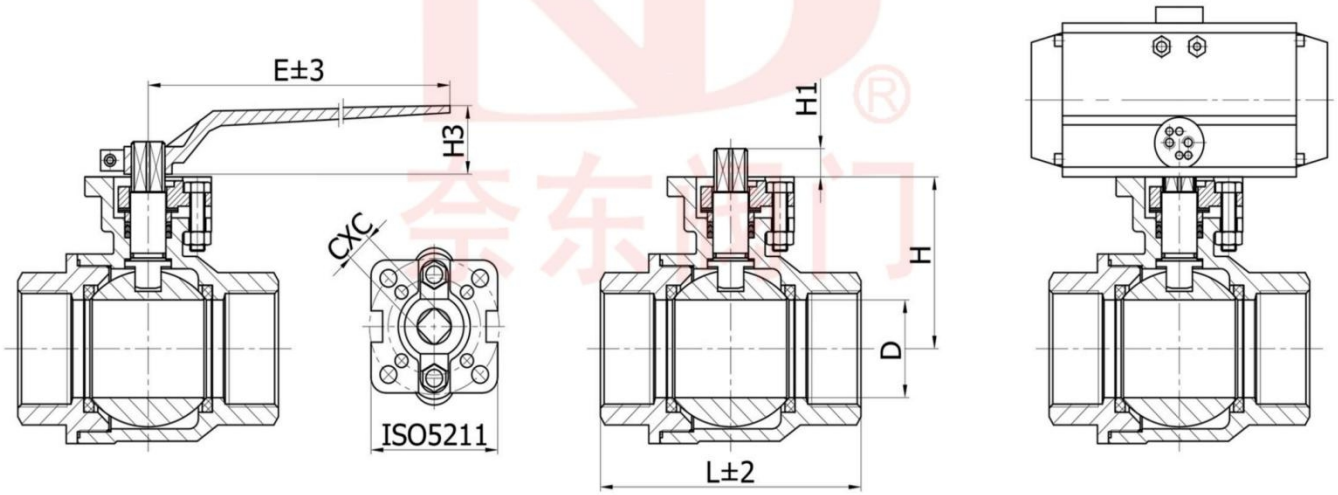

主要尺寸　1000WOG

Unit: mm

SIZE	d	L	H	H1	H3	W	C	ISO5211
DN15	15	62	48.5	9	40	143	9	F03/F04
DN20	20	74	53.5	9	40	143	9	F03/F04
DN25	25	86	58.5	11	40	180	11	F04/F05
DN32	32	99	71	11	40	180	11	F04/F05
DN40	38	109	76	14	45	224	14	F05/F07
DN50	49	122	83.5	14	45	224	14	F05/F07

奈东阀门
NAIDONG

为您私人定制专属团队、
全程VIP服务

奈东阀门（上海）有限公司
NAIDONG VALVE(SHANGHAI)CO;LTD

地址：上海市奉贤区肖湾路318号
电话：021-58915478
传真：021-50723318
网址：http://www.nadosh.com